Цилиндрические соединители. Гнездо на панель гермет. Фланец 2отв., 4контакта, WA22k4Z2-CE.

арт.Q-14071

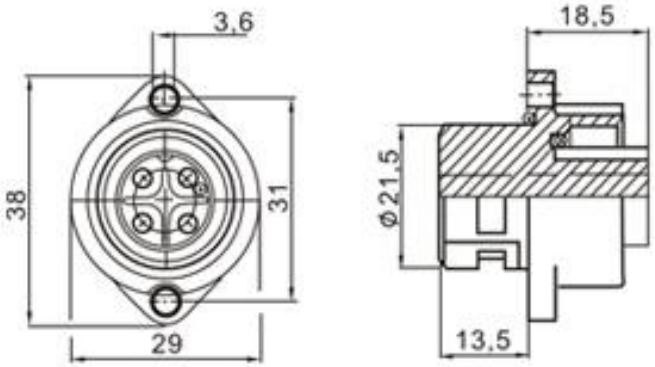

ТЕХНИЧЕСКИЕ ХАРАКТЕРИСТИКИ:

Тип контакта	гнездо
Кол-во контактов	4
Напряжение макс	400В
Ток контакта	16А
Серия производителя	WA22
Конфигурация выводов	3+PE
Монтаж жил кабеля	зажим под винт
Фиксация разъема	резьба M22
Материал контакта	бронза с золотым напылением
Материал корпуса	нейлон 66
Огнестойкость	V-0
Класс защиты	IP67

Ответная часть: Q-14070 штекер на кабель 4контакта