Тумблеры МТ1

Тумблеры МТ1 устанавливаются для коммутации электрических цепей постоянного и переменного тока

МТ1

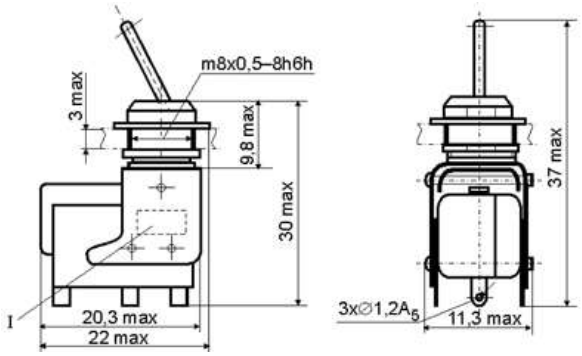

МДТ1

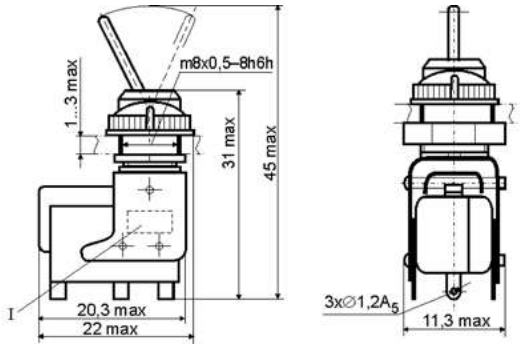

Технические характеристики

Сопротивление электрического контакта, Ом не более 0.05
Электрическая прочность изоляции, В не менее 1500
Сопротивление изоляции, МОм не менее 1500

Предельно допустимые режимы эксплуатации
Ток постоянный, А ..... 0.0005 - 4
Напряжение, В ..... 0.5 - 30
Мощность, ВА 70
Ток переменный, А ..... 0.0005 - 3
Напряжение, В ..... 0.5 - 250
Мощность, ВА 70/300
Температура окружающей среды,°С ..... -60 ... +100

Монтажная разметка

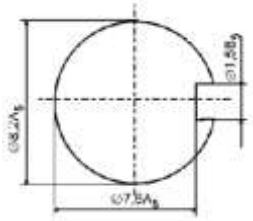

Электрическая схема

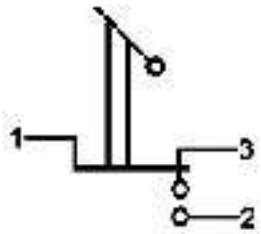

Сеть магазинов
КВАРЦ
Радиодетали и электронные компоненты

107023, Москва, ул. Буженинова, д. 16
телефон: *(495) 963-6120*
факс: *(495) 963-4994*
e-mail: quartz1@quartz1.ru

111123, Москва, шоссе Энтузиастов, д31
телефон/факс: *(495) 788-8899 многоканальный*
e-mail: mgz@quartz1.ru