Выключатель клавишный ВК01-1

Выключатель клавишный ВК01-1 с фиксацией исполнительного элемента в положении «включено».

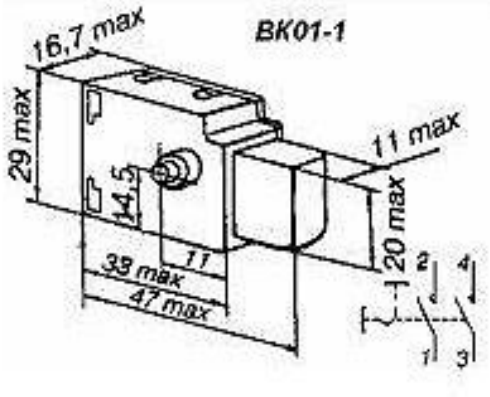

Технические характеристики

- **Сила тока коммутационная: номинальная сила тока 6А**
- **Напряжение коммутационное: номинальное напряжение 220В**
- **Усилие срабатывания - до 25 Н**
- **Рабочий ход: от 2,5 до 4,7 мм;**
- **Полный ход: от 7 до 9 мм;**
- **Диапазон рабочих температур - от 0°С до +55°С**
- **Номинальный ток при активной и индуктивной нагрузке - 8А**
- **Механическая износоустойчивость - 100 000 циклов переключений**
- **Электрическая износоустойчивость - 50 000 циклов переключений**
- **Механическая износоустойчивость узла реверса - 50 000 циклов переключений**
- **Сопротивление изоляции - 5 МОм**
- **Гарантийный срок эксплуатации - 1 год с момента продажи в составе ручного электроинструмента**
- **Масса не более 24 г**

Сеть магазинов
КВАРЦ
Радиодетали и электронные компоненты

107023, Москва, ул. Буженинова, д. 16
телефон: *(495) 963-6120*
факс: *(495) 963-4994*
e-mail: quartz1@quartz1.ru

111123, Москва, шоссе Энтузиастов, д31
телефон/факс: *(495) 788-8899 многоканальный*
e-mail: mgz@quartz1.ru