Push Switch

Q-9803

TYPE: **PB61305AL**

SPECIFICATIONS

Contact Type	SPST
Rating	DC 30V, 10mA
Contacts Resistance	50mΩ Max
Insulation Resistance	100MΩ Min
Minimum Load	DC 500V
Dielectric Strengths	AC 500V / 1 minute
Life Test	10 000 Cycles Min
Operating temperature range	-10℃ to +80℃
Operating Force	150 ± 100gf

Outline Drawing

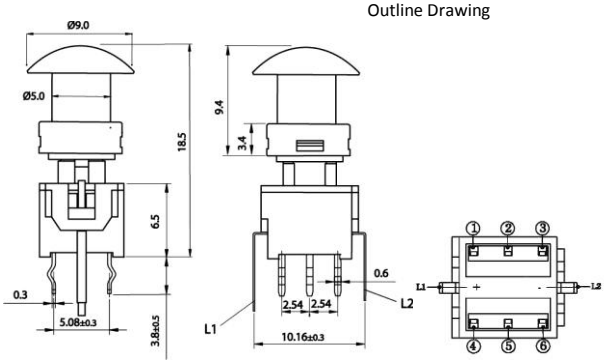

LED Color

1	Red
2	Yellow
3	Green
4	Blue
5	White
–	Non-illuminated

Mounting

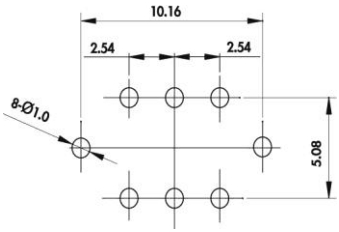

Circuitry

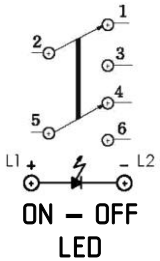

Сеть магазинов
КВАРЦ
Радиодетали и электронные компоненты

107023, Москва, ул. Буженинова, д. 16
телефон: (495) 963-6120
факс: (495) 963-4994
e-mail: quartz1@quartz1.ru

111123, Москва, шоссе Энтузиастов, д31
телефон/факс: (495) 788-8899 многоканальный
e-mail: mqz@quartz1.ru