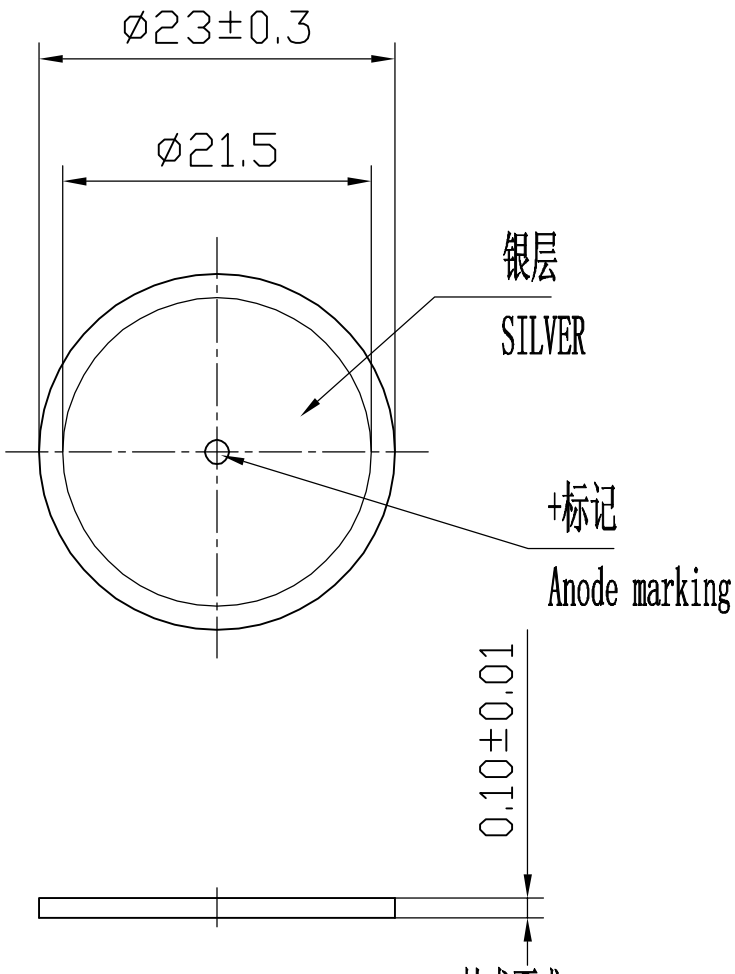

技术要求

1. fr:90±10KHz
2. Δf/fr≥16%
3. C:125000±30%pF
4. 银层光亮.可焊性好.无氧化.缺银等现象.

涂　镀							
标记	处数	日期	签名	更改文件号	Φ23x0.10被银瓷片		PZT-M20
制　图		标准化			版本号	重量	比例
设　计		批　准			1.1		
校　对							KP5.690.153
工　艺		日　期	06.10.27		第　页　共　页		

凯普电子有限公司