**Двигатель СЛ-163**

**Описание:**

Электродвигатель СЛ-163 постоянного тока коллекторный СЛ-163 предназначен для работы от сети постоянного тока. У реверсных коллекторных электродвигателей постоянного тока последовательного возбуждения направление вращения вала может быть как левым, так и правым. На клеммной колодке электродвигателя СЛ-163 выведены отдельно выводные концы обмоток возбуждения и обмоток ротора, что делает возможным использование электродвигателя для работы в следящих системах и схемах автоматики. Электрическая машина - коллекторная, постоянного тока, имеет две обмотки: обмотку возбуждения и обмотку якоря. Режим работы - продолжительный. Обмотки изготовлены из медного провода, покрытого высокопрочной эмалью. Электродвигатель СЛ-163 изготовлен в стальном корпусе.

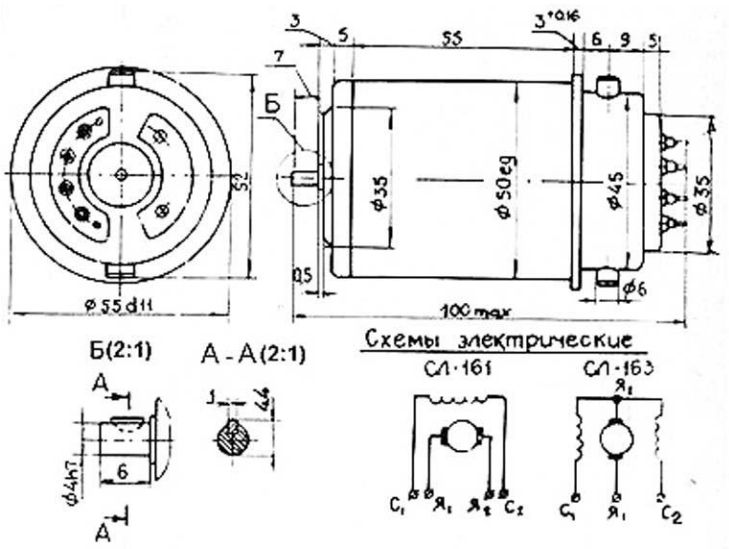


**Технические характеристики**

- Тип возбуждения - последовательное;
- Номинальное напряжение питания - 110В±1,1В;
- Ток в обмотке якоря и возбуждение (суммарный), не более - 0,27А;
- Номинальная мощность - 8,3Вт;
- Номинальная частота вращения - 3500об/мин. - 5500об/мин.;
- Номинальный вращающий момент на валу - 0,0225Н·м(230гс·см);
- Диапазон рабочих температур - от -40°С до +50°С;
- Верхнее значение относительной влажности воздуха при 20°С - 95%;
- Масса прибора - 0,5кг;
- Общий гарантийный строк хранения и эксплуатации – 3 года.

Внимание: описание товара носит информационный характер и может отличаться от описания, представленного в технической документации производителя. Убедительно просим Вас при покупке проверять наличие желаемых функций и характеристик.

Сеть магазинов
КВАРЦ
Радиодетали и электронные компоненты

107023, Москва, ул. Буженинова, д. 16
телефон: (495) 963-6120
факс: (495) 963-4994
e-mail: quartz1@quartz1.ru

111123, Москва, шоссе Энтузиастов, д31
телефон/факс: (495) 788-8899 многоканальный
e-mail: mgz@quartz1.ru