Нагревательный элемент TQ-77H керамический 220В 20/200Вт для паяльника TQ-77

Описание

Goot TQ-77H – запасной керамический нагревательный элемент для быстро нагревающегося паяльника Goot TQ-77. Диаметр нагревателя 5мм. Две рабочие мощности: 20 и 200 Вт, переключаемые простым нажатием курка паяльника.

Сменные жала (приобретаются отдельно)

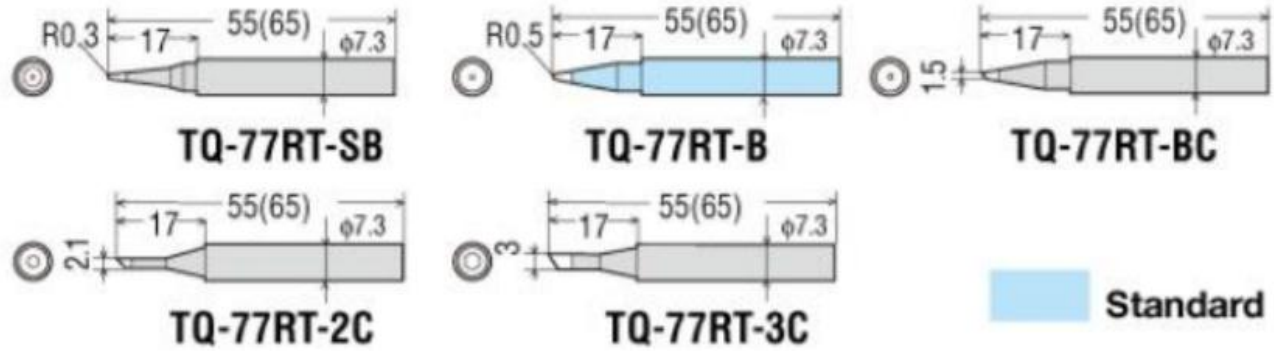

Паяльник TQ-77 (приобретается отдельно)

Внимание! Описание товара носит информационный характер и может отличаться от описания, представленного в технической документации производителя. Убедительно просим Вас при покупке проверять наличие желаемых функций и характеристик.

Сеть магазинов КВАРЦ
Радиодетали и электронные компоненты

107023, Москва, ул. Буженинова, д. 16
телефон: *+7(495)963-6120*
факс: *+7(495)963-4994*
e-mail: quartz1@quartz1.ru

111123, Москва, шоссе Энтузиастов, д. 31
телефон: *+7(495)788-8899 многоканальный*
e-mail: mgz@quartz1.ru
http://www.quartz1.com