3ЛС317А, 3ЛС317Б, 3ЛС317В, 3ЛС317Г, 3ЛС317Д, АЛС317А, АЛС317Б, АЛС317В, АЛС317Г

Шкалы линейные. Приборы 3ЛС317А, 3ЛС317Б, АЛС317А, АЛС317Б изготовляются на основе соединений галлий—фосфор—мышьяк, 3ЛС317В, 3ЛС317Г, 3ЛС317Д, АЛС317В, АЛС317Г — из фосфида галлия, эпитаксиальные. Предназначены для визуальной индикации. Шкала имеет пять сегментов, излучающих свет при воздействии прямого тока. Выпускаются в пластмассовом корпусе. Тип прибора определяется по цвету корпуса и цветным точкам на нем. Цвет корпуса: у 3ЛС317А, 3ЛС317Б, АЛС317А, АЛС317Б — красный, у 3ЛС317В, 3ЛС317Г, 3ЛС317Д, АЛС317В, АЛС317Г — зеленый. Цветные точки на корпусе: АЛС317А, АЛС317В — одной черной, АЛС317Б, АЛС317Г — двумя черными, 3ЛС317А, 3ЛС317В — без точки, 3ЛС317Б, 3ЛС317Г — одной синей, 3ЛС317Д — двумя синими.

Масса прибора не более 0,25 г.

3ЛС317(А-Д), АЛС317(А-Г)

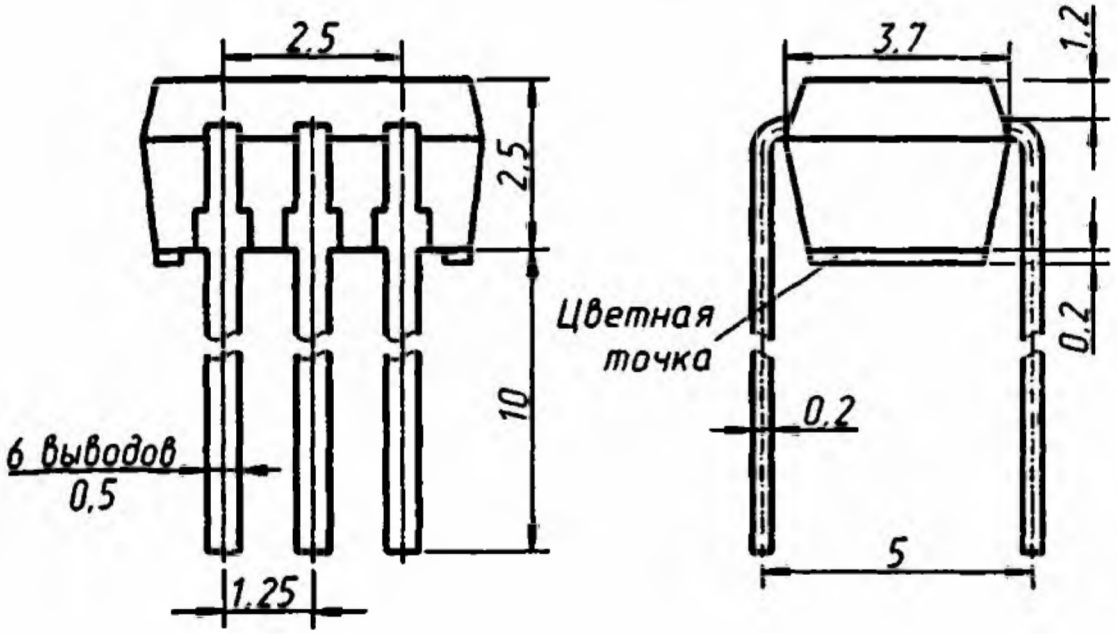

ООО компания "Электроника и Связь"
www.eandc.ru +7(473) 277-14-34

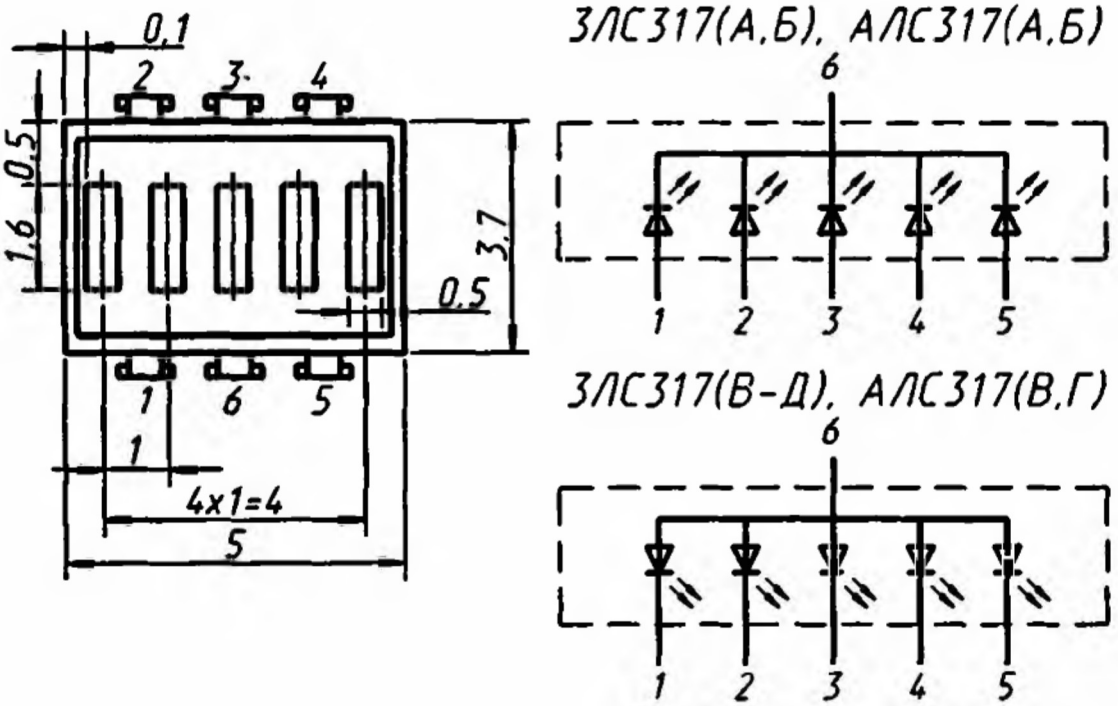

Электрические и световые параметры

Цвет свечения:

ЗЛС317А, ЗЛС317Б, АЛС317А, АЛС317Б ..	Красный
ЗЛС317В, ЗЛС317Г, ЗЛС317Д, АЛС317В, АЛС317Г	Зеленый

Сила света одного сегмента при $I_{пр}$ = 10 мА, не менее:

ЗЛС317А, ЗЛС317Г, АЛС317А, АЛС317Г ...	0,16 мкд
ЗЛС317Б, АЛС317Б	0,35 мкд
ЗЛС317В, АЛС317В	0,08 мкд
ЗЛС317Д	0,32 мкд

Относительная неравномерность силы света элементов шкалы, не более 3

Длина волны излучения в максимуме спектральной плотности:

ЗЛС317А, ЗЛС317Б, АЛС317А, АЛС317Б ..	0,665 мкм
ЗЛС317В, ЗЛС317Г., ЗЛС317Д, АЛС317В, АЛС317Г	0,568 мкм

Постоянное прямое напряжение на одном сегменте при $I_{пр}$ = 10 мА, не более:

ЗЛС317А, ЗЛС317Б, АЛС317А, АЛС317Б ..	2 В
ЗЛС317В, ЗЛС317Г, ЗЛС317Д, АЛС317В, АЛС317Г	3 В

ООО компания "Электроника и Связь"
www.eandc.ru +7(473) 277-14-34

Предельные эксплуатационные данные

Постоянный прямой ток одного сегмента..... 12 мА
Температура окружающей среды ..... −60...+70 °С

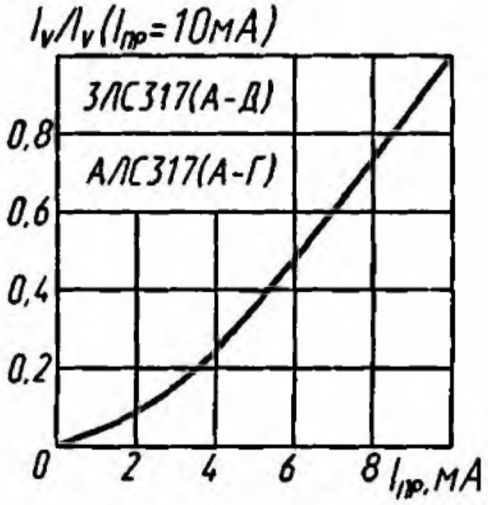

Зависимость силы света от прямого тока

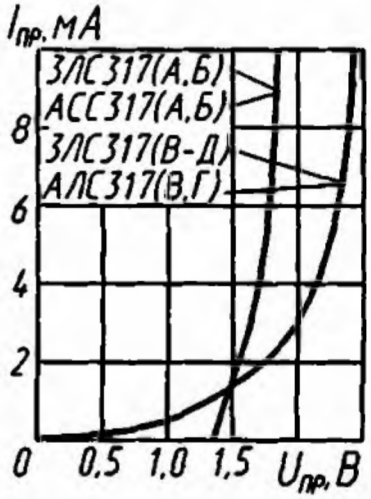

Зависимость прямого тока от напряжения

ООО компания "Электроника и Связь"
www.eandc.ru +7(473) 277-14-34