«Мастер КИТ»
Тел.: (495) 234-77-66
http://www.masterkit.ru/

NK030 – Усилитель НЧ 2x8 Вт (A205K)

Категория	Сложность
Аудиотехника (усилители)	Средние

Общий вид набора

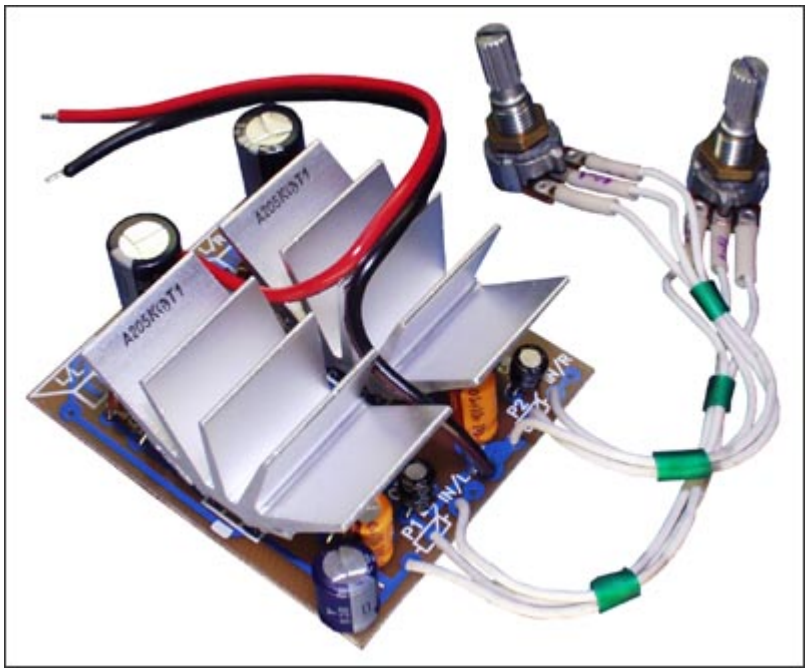

Высококачественный стереоусилитель с хорошими эксплуатационными характеристиками, надежный и простой в сборке, имеет широкую область применения. Его можно использовать как в домашних условиях, так и автомобиле.

Технические характеристики:

Максимальная мощность 2x8 Вт.

Диапазон воспроизводимых частот 20…20000 Гц.

Сопротивление нагрузки 4…16 Ом.

Напряжение питания 6…15 В.

Размеры печатной платы 54x63 мм.

Порядок сборки:

- проверьте комплектность набора согласно перечню элементов;
- отформуйте выводы элементов и установите их на плате в соответствии с монтажной схемой;
- обратите внимание на правильность установки микросхем IC1 и IC2 (A205K);
- подключите к усилителю динамические головки и переменные резисторы (регуляторы громкости) в соответствии с принципиальной схемой;
- проверьте правильность монтажа;
- подключите усилитель к источнику звукового сигнала;
- подключите устройство к источнику питания, соблюдая полярность в соответствии с принципиальной электрической схемой;

Примечание: Не рекомендуется включать усилитель без нагрузки.

- включите питание.

Проверьте полярность подключенного питания - неправильное подключение источника питания может привести к выходу из строя активных элементов (транзисторов, микросхем).

Рекомендации по совместному использованию электронных наборов.

Вы можете выбрать подходящий корпус (рекомендуемый BOX-G010) стабилизированный источник питания, предварительный усилитель, темброблок, индикатор уровня сигнала, разделительный фильтр для акустических систем.

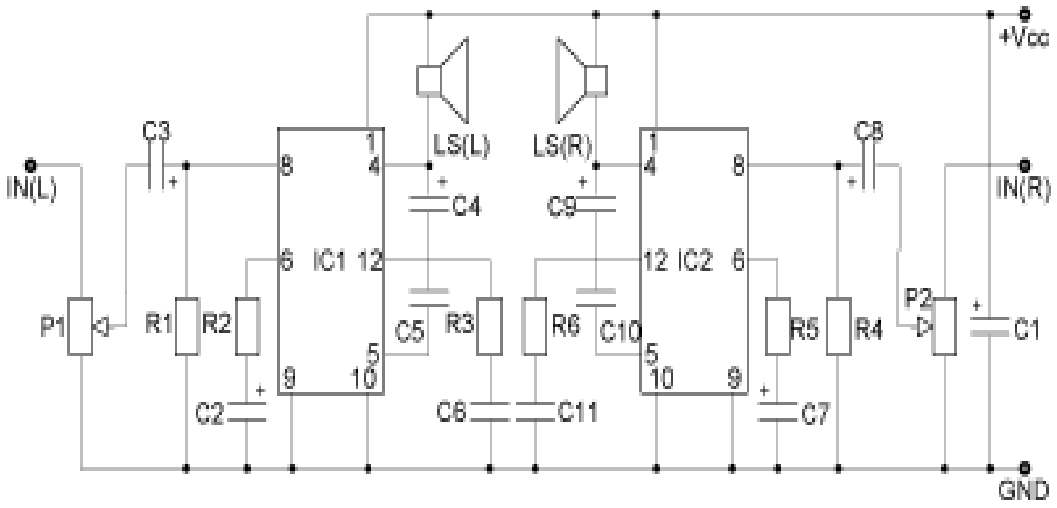
+Vcc
IN(L)
IN(R)
GND
C3
C8
LS(L)
LS(R)
C4
C9
IC1
IC2
P1
P2
R1
R2
R3
R4
R5
R6
C1
C2
C5
C6
C7
C10
C11