NS054 – Усилитель НЧ 10 Вт (TDA2003)

Категория	Сложность
Аудиотехника (усилители)	Средние

Общий вид набора

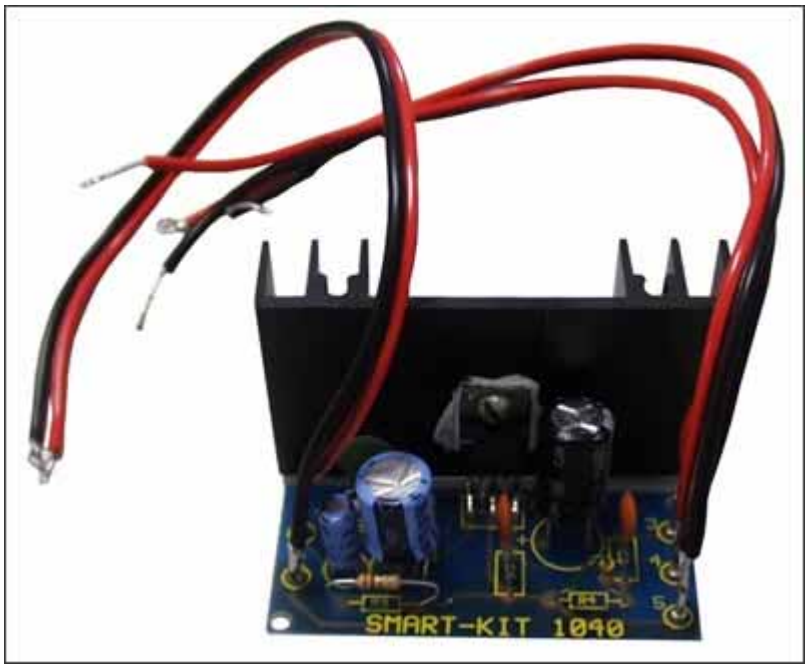

Предлагаемый усилитель мощности низкой частоты, выполненный на интегральной микросхеме TDA2003, обладает хорошими техническими характеристиками при небольшой цене.

Мощный усилитель звуковой частоты с хорошими характеристиками всего за один час! Это не фантастика, а реальность, которую мы Вам предлагаем. Его сборка настолько проста, что с ним справится и Ваш ребенок, удовольствие от конечного результата мы Вам гарантируем. Усилитель имеет полосу пропускания 40 Гц...20 кГц, чувствительность 50 мВ, нагрузку от 4 Ом до 8 Ом. Питание усилителя осуществляется постоянным напряжением 12...18 В, максимальный ток 3 А. Размеры печатной платы: 27Х60 мм. Набор комплектуется радиатором.

Порядок сборки:

- вскройте упаковку, проверьте комплектность набора на соответствие прилагаемой спецификации;
- согните выводы пассивных элементов (резисторов и конденсаторов), для того чтобы они легко входили в соответствующие места на плате и поочередно их впаяйте;
- если возникли трудности по установке элементов в монтажную плату (диаметр отверстия меньше диаметра ножки элемента), это легко исправить при помощи шила. ОСТОРОЖНО! Чрезмерное увеличение диаметра отверстия приводит к усложнению процесса пайки; в соответствии с монтажной схемой на печатной плате впаяйте транзисторы в плату;
- в соответствии с монтажной схемой на печатной плате впаяйте микросхему, установленную на радиаторе;
- проверьте правильность монтажа;
- следуя схеме, подпаяйте провода от стабилизированного источника питания;
- включите питание, правильно собранная схема должна работать без дополнительной настройки.

Правильно собранное устройство не нуждается в настройке.

Схема

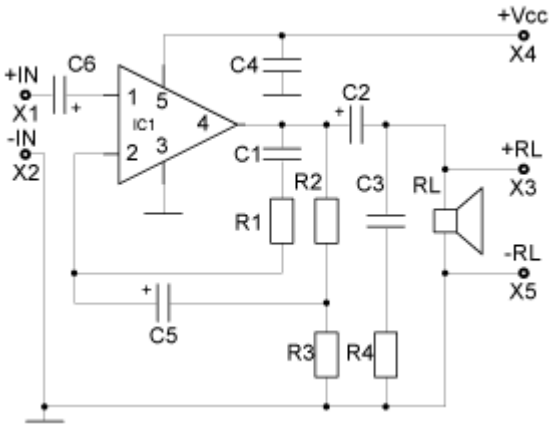
+Vcc
X4
C4
C6
+IN
X1
-IN
X2
1
5
IC1
4
2
3
C2
C1
R2
C3
RL
+RL
X3
R1
-RL
X5
C5
R3
R4