«Мастер КИТ»
Тел.: (495) 234-77-66
http://www.masterkit.ru/

NM2112 – Стереофонический темброблок (TDA1524)

Категория	Сложность
Аудиотехника (усилители)	Средние

Общий вид набора

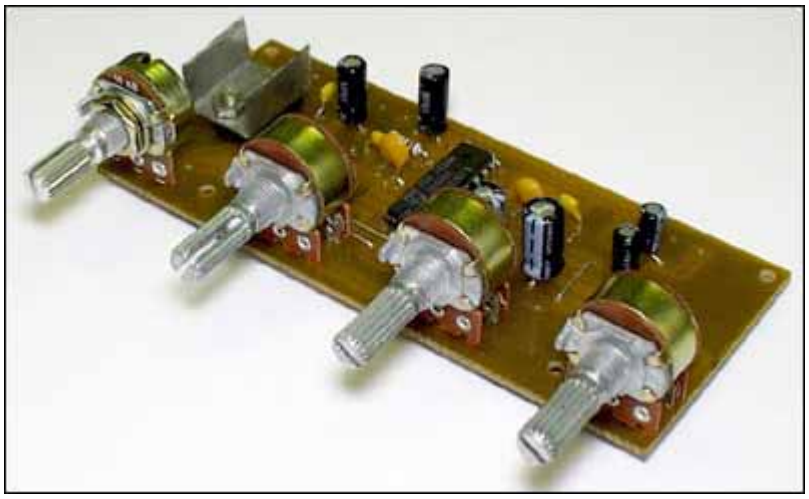

из журнала "Радиохобби" по этому

Стереофонический темброблок предназначен для использования как в составе радиолюбительского конструктора «Усилитель низкой частоты» (наборы NM2011 или NM2012), так и для самостоятельного конструирования низкочастотных усилительных устройств.

Технические характеристики.

Напряжение питания: 15,0 – 40,0 В.
Ток потребления, не более: 45 мА.
Полоса частот: 20-20000 Гц.
Напряжение шумов: 100 мкВ.
Входное сопротивление: >30 кОм.
Выходное сопротивление: <300 Ом.
Коэффициент гармоник: 0,3 %.
Размеры печатной платы: 45 x 105 мм.

Краткое описание.

Схема выполнена на интегральной микросхеме TDA1524. Для регулировок используются спаренные переменные резисторы номиналом 2x100 кОм, секции которых включены параллельно. Благодаря этому обеспечивается более высокая механическая прочность установки резисторов и, в большинстве случаев, позволяет отказаться от дополнительного крепежа платы. Таким образом, модуль может держаться в корпусе усилителя только за счет крепления переменных резисторов.

Порядок сборки:

- проверьте комплектность набора согласно перечню элементов;
- отформуйте выводы элементов и установите их на плате в соответствии с монтажной схемой;
- проверьте правильность монтажа;
- включите питание.

Правильно собранное устройство в настройке не нуждается.

Рекомендации по совместному использованию электронных наборов.

Предлагаем выбрать наборы, позволяющие собрать высококлассный УНЧ: NM2011, NM2012, NM2051, NM2111, NM2113, NM2114, NM2222, NM2223.

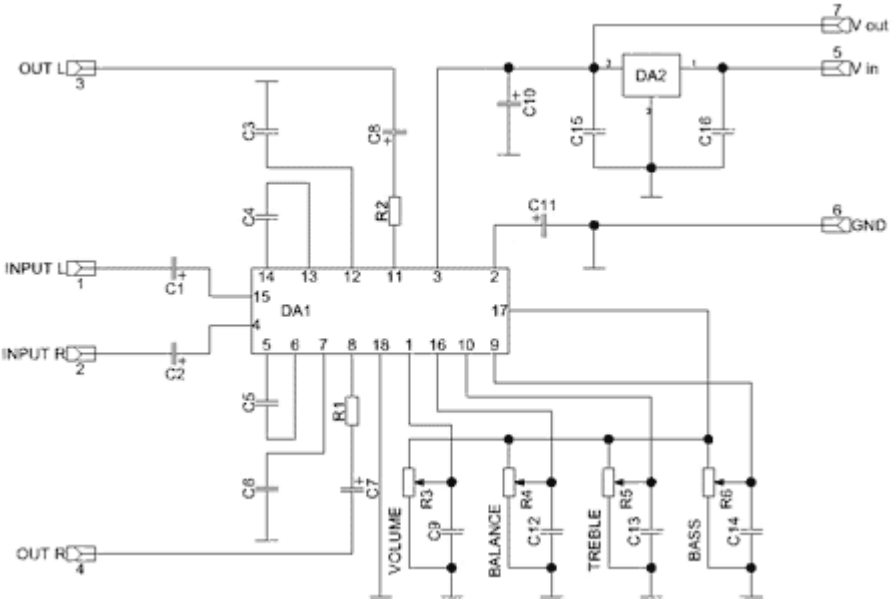
OUT L
3
INPUT L
1
INPUT R
2
OUT R
4
C1
C2
C3
C4
C5
C6
C7
C8
R1
R2
DA1
14
13
12
11
3
2
15
4
5
6
7
8
18
1
16
10
9
17
C10
C11
DA2
C15
C16
7
V out
5
V in
6
GND
R3
C9
VOLUME
R4
C12
BALANCE
R5
C13
TREBLE
R6
C14
BASS